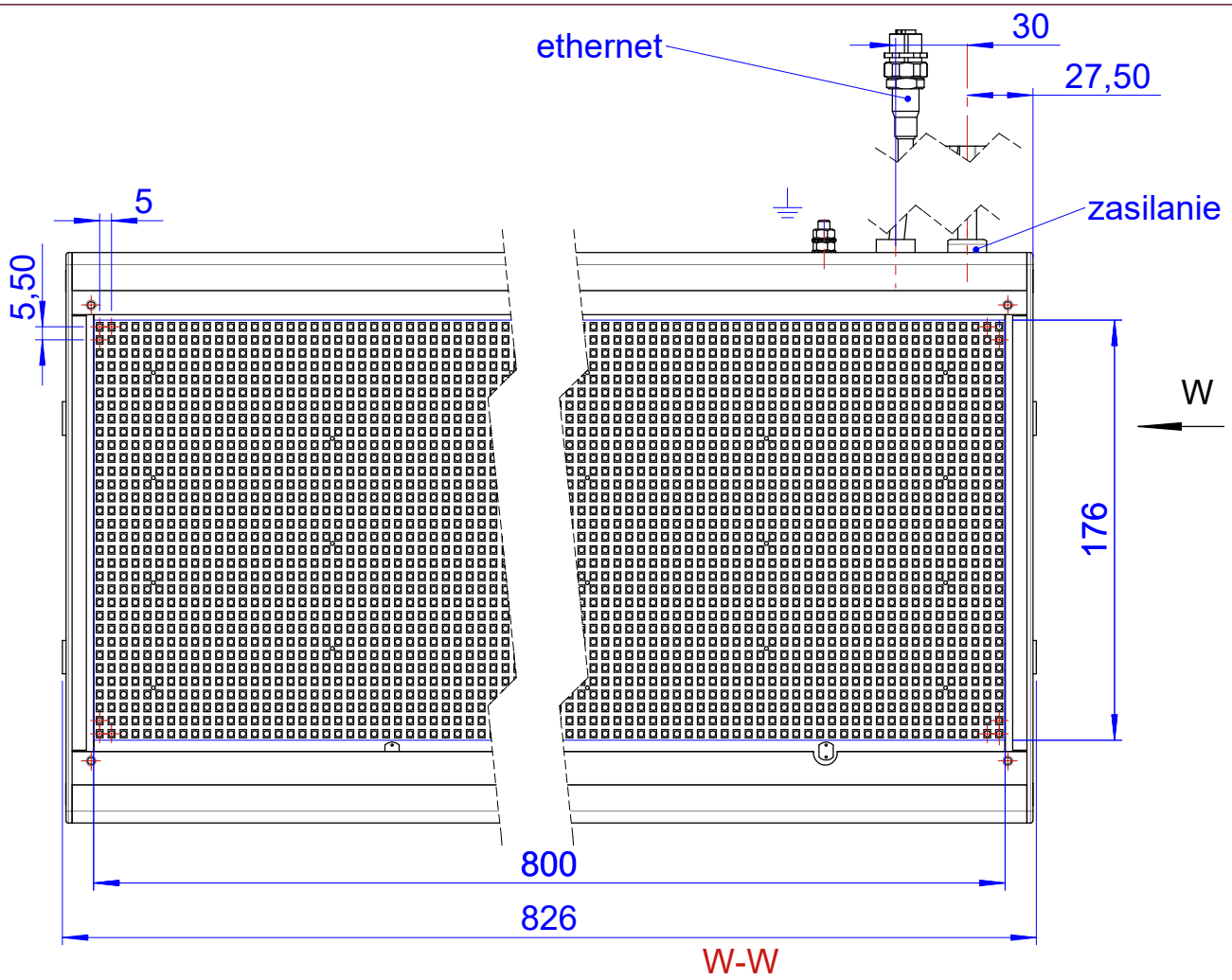

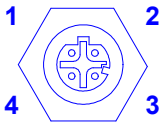

widok od strony przewodów

M12-D Ethernet

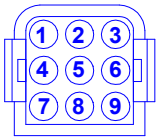

AMP 480673

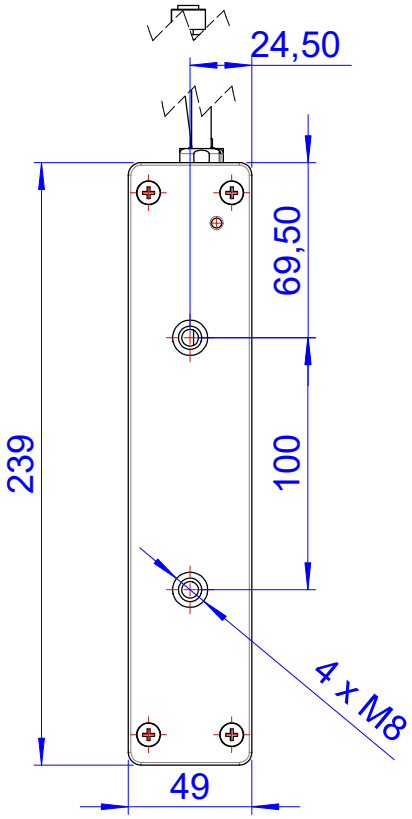

Dane techniczne	
Rozdzielczość	32x160
Jasność	6000 cd/m2
Napięcie zasilania	16,8 V - 33,6 V
Maks. pobór mocy	150 W
pobór mocy	70 W
Kolor świecenia diod	pomarańczowe (590 +/-5 nm)
Temperatura pracy	-25 C - +55 C
Zastosowanie	Pociąg, autobus
Masa	ok. 4 kg
Powłoka ochronna	Malowanie proszkowe - kolor czarny

Nr pinu	RS485	ETH
1	GND	RX+
2	+24 V	TX+
3	GND	RX-
4		TX-
5	TR+	
6		
7	GND (TR)	
8	TR-	
9		

Niniejsza dokumentacja techniczna stanowi własność firmy R&G PLUS Sp. z o.o. i jest chroniona prawami autorskimi. Zabrania się wykorzystywania, kopiowania, publikowania i rozpowszechniania materiałów w jakiejkolwiek formie bez pisemnej zgody firmy R&G PLUS Sp. z o.o.

Rzutowanie	Tolerancja	Konstruował	Data
	ISO 2768-m	Kamil Gancarczyk	2018-10-02
		Zatwierdził	Data

Podziałka	Materiał	Twardość	Powłoka	Masa [kg]
1:3			_µm	1.15

Nazwa

Tablica elektroniczna ETLP-132160N-03 - karta katalogowa

Nr rys. TD101_0000_00_02_KK

R&G PLUS Sp. z o.o.
ul. Traugutta 7, 39-300 Mielec
www.rg.com.pl

Arkusz 1/1

Rewizja P1